２０２４年度　第９３回　全日本９人制バレーボール総合女子選手権大会

決勝トーナメント戦　組合せ

11月24日(日)【会場】　和歌山ビッグウエーブ　A･B･Cコート　和歌山東公園体育館　Eコート
12月 1日(日)【会場】　パナソニックアリーナ　特設コート

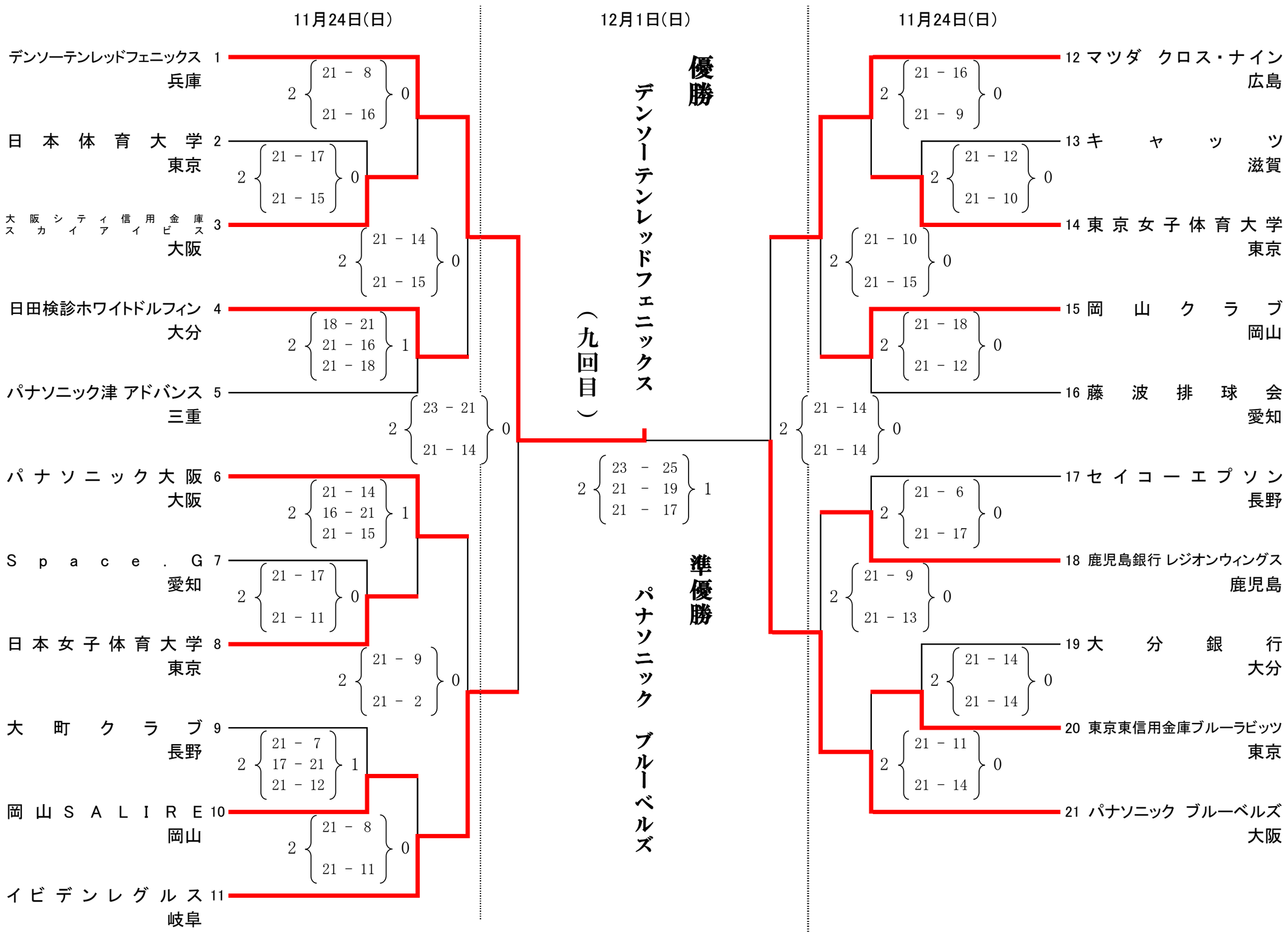

※シードチームの順位は、2024年度公益財団法人日本バレーボール協会国内競技委員会シード委員会の決定による。

第1シード　デンソーテンレッドフェニックス （兵庫県） 第2シード　パナソニック ブルーベルズ （大阪府）

第3シード　マツダ クロス･ナイン （広島県） 第4シード　イビデンレグルス （岐阜県）